variatore CVT FR4®
caratteristiche innovative

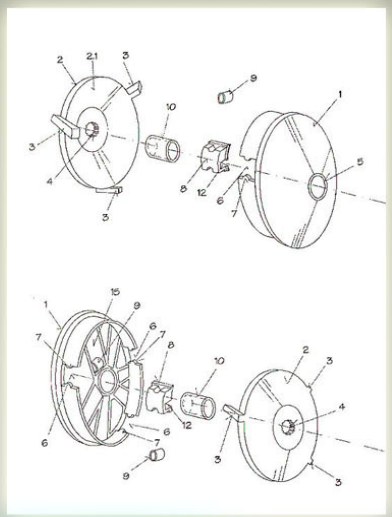

CVT FR4® è un variatore brevettato che differisce dai variatori convenzionali perchè ha un correttore di coppia integrato.

In un variatore convenzionale le marce vengono inserite secondo le rampe ricavate nel variatore, che è un compromesso fissato dal produttore.

Il ***CVT FR4®*** invece, grazie al suo esclusivo correttore di coppia è in grado di riconoscere (attraverso la cinghia) la potenza necessaria alla ruota posteriore,
variando quindi la marcia in base alle necessità del veicolo

C'è un ulteriore vantaggio. Il variatore ***CVT FR4®*** si apre ruotando (oltre che a muoversi assialmente), accompagnando la cinghia nella cambiata. Questo porta a una trasmissione più fluida ed efficiente

In breve, questi sono i vantaggi più tangibili:

Cambio intelligente: riconosce lo sforzo del motore
elevate prestazioni con vento, passeggeri a bordo, salite
migliora il controllo della trazione in curva,
su fondi bagnati e in condizioni stradali sfavorevoli

Maggior velocità di punta a giri inferiori

Ridotti slittamenti, vibrazioni e usure della cinghia

Accelerazione bruciante

Ridotta rumorosità della trasmissione

Risparmio di carburante e maggiore autonomia

Minore surriscaldamento della trasmissione

Rimuovi semplicemente il variatore originale e monta ***CVT FR4®***. Non serve fare altro. E' così semplice!

www.variatore.com
info@variatore.com